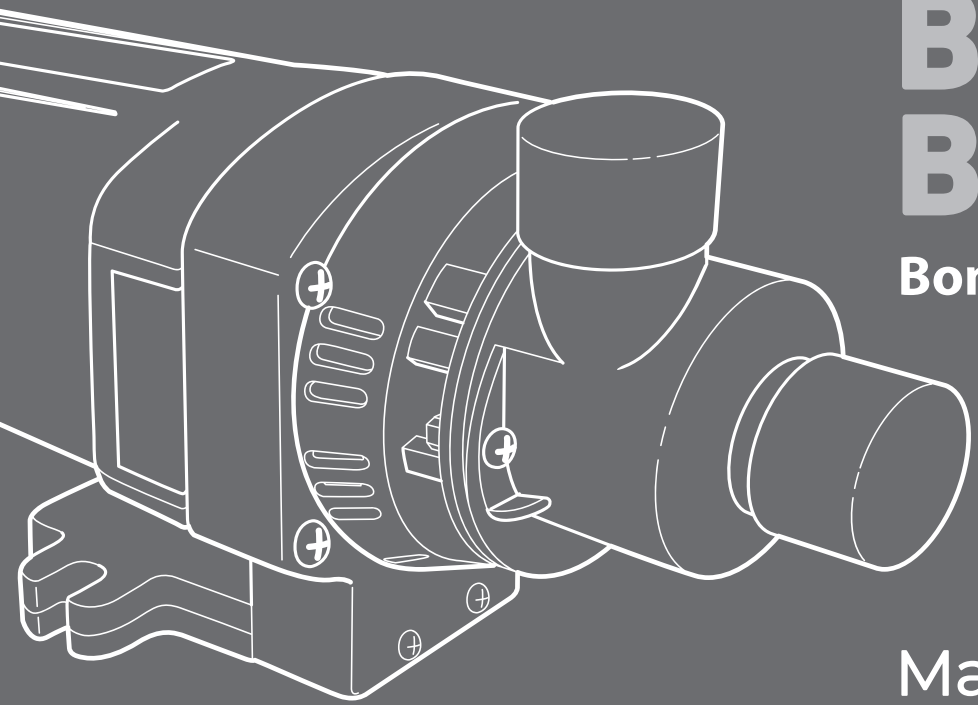

BT12VN
BT220N
BT220NX

Bombas Trasvasadoras

Manual de usuario

Indice

PAGINA	INSTRUCCION
3	A • Características Técnicas
3	B • Simbología utilizada
4	C • Seguridad del lugar de instalación
4	D • Seguridad Eléctrica
4	E • Seguridad de las personas
4	F • Puesta en marcha
5	G • Diagrama de partes
5	H • Reemplazo de las escobillas
6	i • Mantenimiento y cuidados
6	J • Fundamental Industria Cervecera
7	K • Especificaciones técnicas
7	L • Eliminación
7	M • Problemas y soluciones

Las características técnicas y especificaciones de este producto y de su manual del usuario están sujetos a cambios sin previo aviso.

Felicitaciones!

Le agradecemos por haber adquirido uno de nuestros productos!

Con debido cuidado y mantenimiento brindará años de servicio!

ARGENTEC®
HERRAMIENTAS

Lea Atentamente!

Antes de operar o dar mantenimiento a su nueva unidad debe leer y comprender totalmente el contenido del presente manual.

El mismo ha sido redactado con el fin de preservar su seguridad y optimizar el rendimiento del producto. Un buen entendimiento del contenido del mismo ayudará a realizar el uso y mantenimiento adecuados a la unidad.

A•Descripción del producto

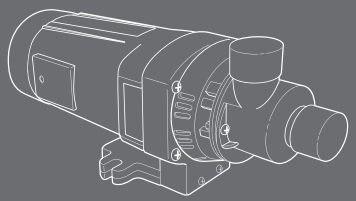

BT12VN
BT220N
BT220NX

- Bomba de agua centrífuga con motor universal.
- Motor montado sobre rodamientos blindados que no requieren mantenimiento.
- Sello cerámico de autorregulación lapidado
- Sistema autolubricado por el líquido que la misma bombea.
- No posee partes metálicas en contacto con los fluidos
- Cuerpo de la bomba, contratapa e impulsor fabricados en Polímeros de Ingeniería.
- Apta para bombear agua, hidrocarburos, etc.
- Para líquidos con densidades superiores al agua o que no figuren en presente manual, consulte directamente con Argentec para desarrollar un producto acorde a sus necesidades.
- No apta para trabajo en seco.

B•Simbología utilizada

Lea íntegramente estas advertencias de peligro e instrucciones. En caso de no atenerse a las advertencias de peligro e instrucciones siguientes, ello puede ocasionar una descarga eléctrica, un incendio y/o lesión grave. Guardar todas las advertencias de peligro e instrucciones para futuras consultas.

El término herramienta eléctrica empleado en las siguientes advertencias de peligro se refiere a herramientas eléctricas de conexión a la red (con cable de red) y a herramientas eléctricas accionadas por acumulador (o sea, sin cable de red).

Este símbolo significa **ADVERTENCIA** e indica que las instrucciones deben seguirse estrictamente para prevenir accidentes que pudieran ocasionar serios daños o incluso la muerte.

Este símbolo significa **RIESGO DE ELECTROCUCIÓN** e indica que las instrucciones deben seguirse estrictamente para prevenir accidentes que pudieran ocasionar serios daños o incluso la muerte.

Este símbolo significa **IMPORTANTE** e indica que las instrucciones deben seguirse estrictamente para prevenir fallas mecánicas, roturas o daños a la máquina.

Este leyenda indica consideraciones consejos y recomendaciones para el correcto uso del producto.

C•Seguridad del lugar de instalación

MANTENGA LIMPIO Y BIEN ILUMINADO el lugar de instalación. El desorden o una iluminación deficiente en las áreas de trabajo pueden provocar accidentes.

NO UTILICE LA BOMBA en un entorno con peligro de explosión, en el que se encuentren combustibles líquidos, gases o material en polvo. Las herramientas eléctricas producen chispas que pueden llegar a inflamar los materiales en polvo o vapores.

MANTENGA ALEJADOS A LOS NIÑOS y otras personas del lugar de instalación. Una distracción puede provocar accidentes.

D•Seguridad eléctrica

EL ENCHUFE O LOS CONECTORES DE LA BOMBA deben corresponderse con la toma de corriente utilizada. No es admisible modificar el enchufe en forma alguna. No emplear adaptadores en herramientas eléctricas dotadas con una toma de tierra. Los enchufes sin modificar adecuados a las respectivas tomas de corriente reducen el riesgo de una descarga eléctrica.

EVITE QUE SU CUERPO toque partes conectadas a tierra como tuberías, radiadores, cocinas y refrigeradores. El riesgo a quedar expuesto a una sacudida eléctrica es mayor si su cuerpo tiene contacto con tierra.

NO EXPONGA LA BOMBA a la lluvia y evite que penetren líquidos en su interior. Existe el peligro de recibir una descarga eléctrica si penetran ciertos líquidos en la herramienta eléctrica.

NO UTILICE EL CABLE DE RED para transportar o colgar la bomba, ni tire de él para sacar el enchufe de la toma de corriente. Mantenga el cable de red alejado del calor, aceite, esquinas cortantes o piezas móviles. Los cables de red dañados o enredados pueden provocar una descarga eléctrica.

AL COLOCAR LA BOMBA A LA INTEMPERIE utilice solamente cables de prolongación apropiados para su uso en exteriores. La utilización de un cable de prolongación adecuado para su uso en exteriores reduce el riesgo de una descarga eléctrica.

EN UN ENTORNO HÚMEDO al utilizar la bomba (no se recomienda), es necesario conectarla a través de un fusible diferencial. La aplicación de un disyuntor diferencial reduce el riesgo a exponerse a una descarga eléctrica.

E•Seguridad de las personas

ESTÉ ATENTO A LO QUE HACE y emplee la bomba con prudencia. No conecte la bomba si estuviese cansado, ni tampoco después de haber consumido alcohol, drogas o medicamentos. El no estar atento durante el uso de corriente eléctrica puede provocarle serias lesiones.

F•Puesta en marcha

OBSERVE LA TENSIÓN DE RED. La tensión de alimentación deberá coincidir con las indicaciones en la placa de características de la bomba.

ANTES DE PONER EN FUNCIONAMIENTO LA BOMBA, es necesario cebarla, es decir, deben llenarse la tubería de succión y el cuerpo de la bomba con el líquido a bombear.

PROCEDIMIENTOS DE CEBADO RESPECTO DE LA POSICIÓN DE LA BOMBA AL LÍQUIDO A BOMBEAR:

INSTALACIÓN CON SUCCIÓN NEGATIVA: Cuando el nivel del líquido a bombear se encuentra por debajo del eje de la bomba, se deberá incluir en el extremo libre del tubo de succión una válvula de retención y se deberá llenar el cuerpo de la bomba, a través del tornillo de cebado "T".

INSTALACIÓN CON SUCCIÓN POSITIVA:

Cuando el nivel del líquido a bombear se encuentra por encima del eje de la bomba, el cebado se realiza automáticamente. Es conveniente aflojar el tornillo de purga "T", a fin de eliminar el aire que pueda haber dentro del cuerpo de la bomba y del tubo de succión. Cuando empiece a emanar fluido por el mismo, se debe ajustar el tornillo nuevamente.

SI EXISTE ENTRADA DE AIRE en las conexiones del tubo de succión, esto provocará una pérdida de rendimiento o impedirá el correcto funcionamiento de la bomba.

ADAPTACIONES PARA LA INSTALACIÓN: Es posible girar la posición de la boca de expulsión, si se necesitara para hacer mas cómoda la instalación de la bomba. Para esto se deben aflojar los 4 tornillos "U" de acero inoxidable que la unen a la tapa.

G•Diagrama de partes

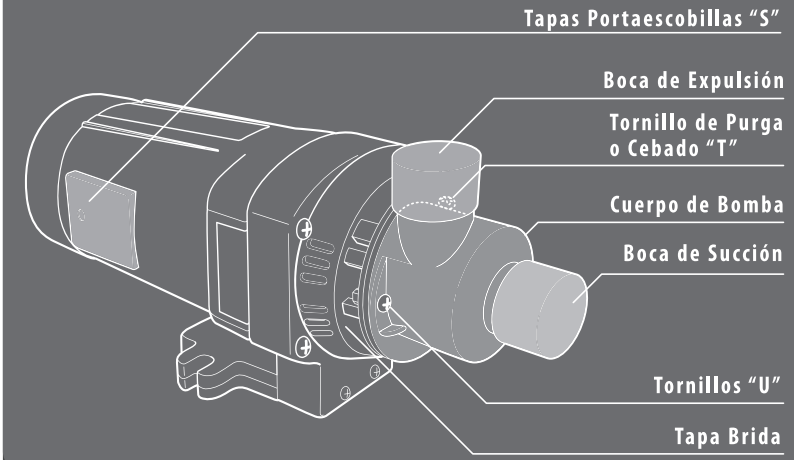

H•Reemplazo de escobillas

1• Desconecte la bomba de su fuente de alimentación.

2• Retire las Tapas Portaescobillas "S" aflojando el tornillo de sujeción. Una vez retiradas la tapas, podrá observar los porta escobillas.

3• Levante el resorte porta escobillas y retire las escobillas desgastadas.

4• Desconecte la colilla de conexión, aflojando los tornillos que las sujetan.

5• Coloque las escobillas nuevas dentro del portaescobillas y verifique que se deslicen suavemente.

6• Vuelva a armar la bomba.

UTILICE ÚNICAMENTE ESCOBILLAS ORIGINALES.

i•Mantenimiento y cuidados

LAS BOMBAS TRASVASADORAS ARGENTEC son extraordinariamente robustas y eficaces en las más exigentes condiciones de trabajo. Obtenga aún mayor rendimiento y prestaciónes observando las siguientes indicaciones.

ESCOBILLAS Y COLECTORES

CONTROLE EL ESTADO DE LAS ESCOBILLAS DE CARBÓN CADA 100 HORAS DE TRABAJO EN LAS BOMBAS ALIMENTADAS POR CORRIENTE ALTERNA 220V, verificando que la superficie de las mismas estén lisas verificando que su deslizamiento en el portaescobillas sea normal. **EN LAS BOMBAS ALIMENTADAS POR CORRIENTE DE 12V CONTROLE CADA 50 HORAS DE FUNCIONAMIENTO** dado que a causa de la alta intensidad de corriente su desgaste es mayor que en las de 220V.

CONTROLE LA LONGITUD DE LAS ESCOBILLAS para que éstas nunca tengan una medida inferior a la tercera parte de su longitud de origen.

REEMPLÁCELAS ÚNICAMENTE POR OTRAS NUEVAS ORIGINALES.

UNICAMENTE HAGA REPARAR la Bomba Trasvasadora por un Service Autorizado Argentec, empleando exclusivamente repuestos originales.

Las bombas ARGENTEC **BT220N** ó **BT220NX** están provistas de un regulador electrónico de caudal, **JAMÁS INTENTE REGULAR EL CAUDAL DE LA MISMA COLOCANDO UNA VÁLVULA EN LA ENTRADA DE LIQUIDO**, ya que esto dañara de forma irreversible el sello mecánico de la misma , si a pesar de poseer el regulador electrónico de caudal usted quiere disminuir mas el mismo regule el caudal agregando una válvula después de la boca de expulsión del liquido de la bomba, de esta manera se asegura no tener problemas de rotura de sello mecánico.

Su bomba ARGENTEC **BT220N** ó **BT220NX** ha sido diseñada con una **BOCA DE SUCCIÓN DE DIÁMETRO 1 PULGADA, JAMÁS UTILICE UNA DIÁMETRO MENOR A 1 PULGADA EN LA CAÑERÍA DE SUCCIÓN**, esto puede dañar de forma irreversible el sello mecánico de la misma.

J•Fundamental Industria Cervecera

Su bomba ARGENTEC **BT220N** ó **BT220NX** está provista de un sello mecánico el cual posee una pista cerámica en contacto con una pista de grafito, cuando se utiliza para el trasvase de mosto es imprescindible limpiar el circuito de bombeo con agua caliente luego del trasvase del mismo, ya que si se limpia con agua fría los azucares del mosto se solidifican sobre el sello mecánico y al poner en marcha nuevamente la bomba se daña de manera inmediata e irreversible dicho sello.

Conociendo que las bombas Argentec ARGENTEC **BT220N** ó **BT220NX** están siendo utilizadas en la Industria Cervecera Artesanal, comunicamos las mismas aún no han sido certificadas para su empleo en la Industria Alimenticia.

K•Especificaciones técnicas

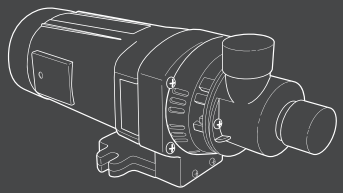

BT12VN
BT220N
BT220NX

MODELOS	BT12VN	BT220N	BT220NX
Cuerpo	Plástico	Plástico	Plástico
Cabezal	Plástic o	Plástico	Acero Inox.
Caudal	3000 L/Hs.	0/6000 L/Hs.	0/6000 L/Hs.
Presión	18 MCA	25 MCA	25 MCA
Temp.	Máx. 80º	Máx. 80º	Máx. 150º
Potencia	400 W.	1200 W.	1200 W.
Alimentación	12 V	220 V	220 V
Rosca	1"(Gas Macho)	1"(Gas Macho)	1"(Gas Macho)
Peso	3,2 Kg.	2,9 Kg.	3,7 Kg.

Estos datos son válidos para una tensión nominal de [U] 230 V. Los valores pueden variar para otras tensiones y en ejecuciones específicas para ciertos países. Los procesos de conexión provocan una breve caída de la tensión. Si las condiciones de la red fuesen desfavorables, ello puede llegar a afectar a otros aparatos. En redes con impedancias inferiores a 0,36 ohmios es improbable que lleguen a perturbarse otros aparatos.

L•Eliminación

RECOMENDAMOS QUE LAS HERRAMIENTAS ELÉCTRICAS, accesorios y embalajes sean sometidos a un proceso de recuperación que respete el medio ambiente.

¡NO ARROJE LAS HERRAMIENTAS ELÉCTRICAS A LA BASURA!

Conforme a la Directiva Nacional sobre aparatos eléctricos y electrónicos inservibles, tras su transposición en ley nacional, deberán acumularse por separado las herramientas eléctricas para ser sometidas a un reciclaje ecológico.

M•Problemas y soluciones

PROBLEMA	CAUSA PROBABLE	SOLUCION
EL MOTOR SE DETIENE IMPREVISTAMENTE	Prolongador muy largo, y/o muy fino ó de sección adecuada.	Retire el alargue o reemplácelo por otro
	Tensión insuficiente. de alimentación.	Controle el voltaje
	Vida útil de las Escobillas Agotada.	Reemplácelas por otras nuevas y originales.
EL EQUIPO DESPRENDE HUMO	Sobrecarga. Motor dañado.	Diríjase a un centro de servicio oficial
EL EQUIPO DERRAMA LÍQUIDO	Sello mecánico averiado	Diríjase a un centro de servicio oficial

ARGENTEC®
HERRAMIENTAS

Escaneá el QR y
enterate más en
argentec.com.ar